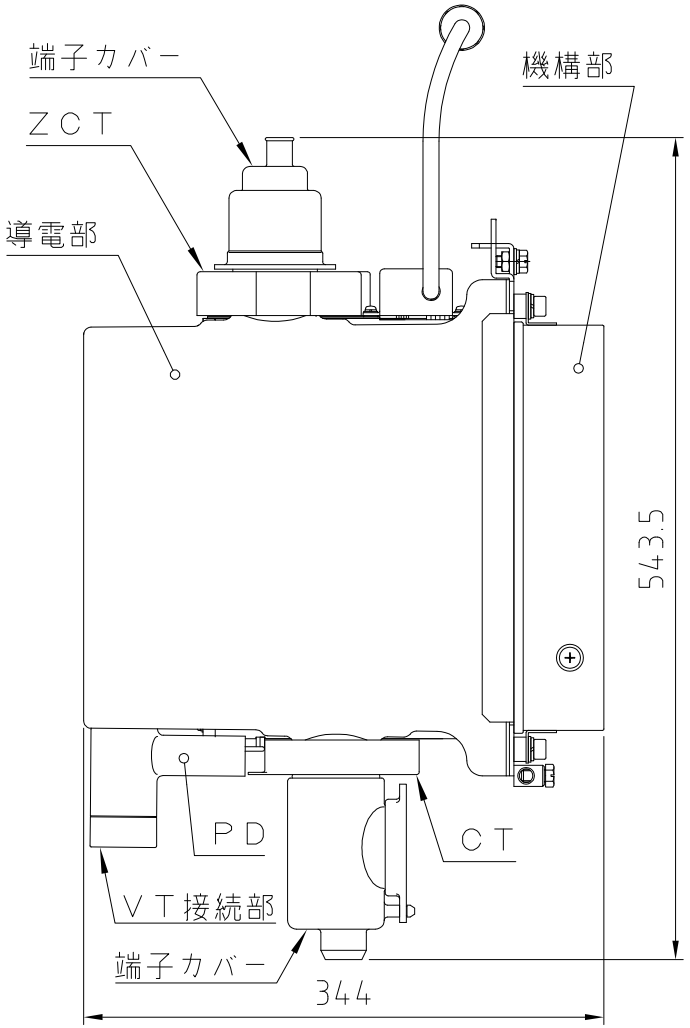

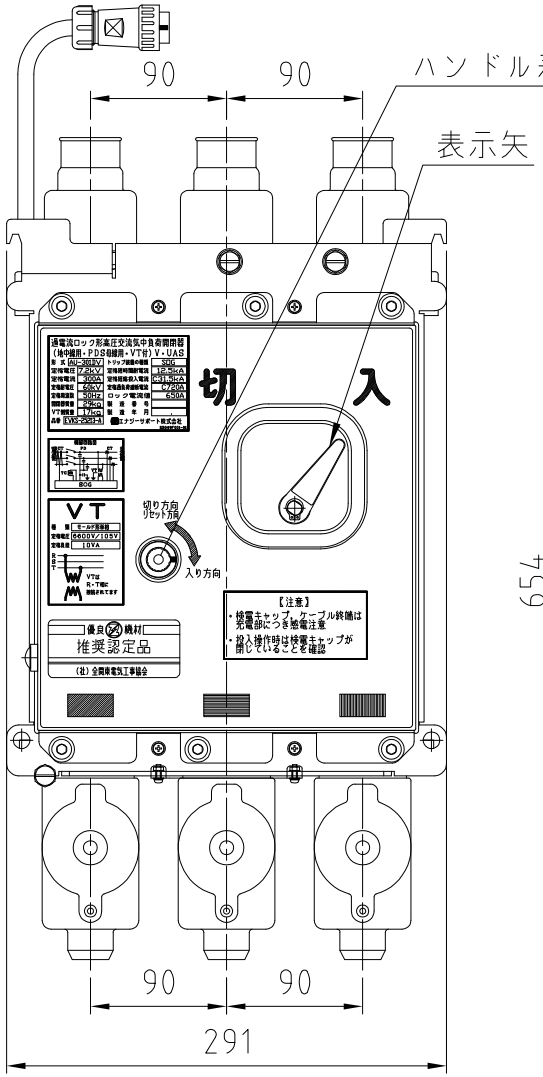

全関認定番号第95号

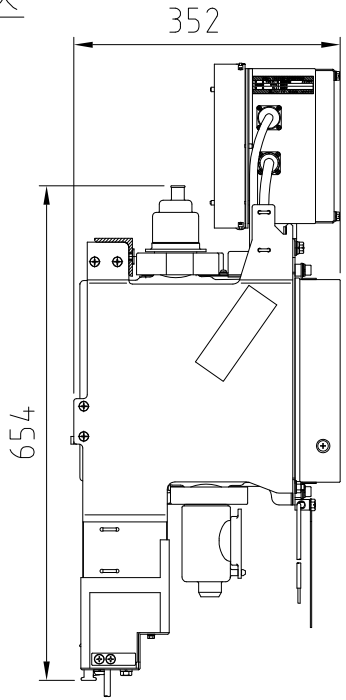

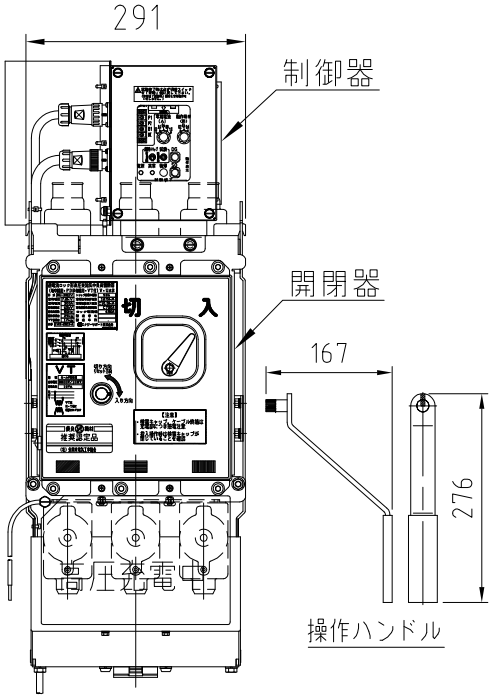

組合せ図（1：10）

50Hz仕様

形　式　：　AU-301DV

定格電圧	7．2kV	定格過負荷遮断電流		C720A
定格周波数	50Hz	定格地絡遮断電流		30A
定格電流	300A	ロック電流値		650A
定格短時間電流	12．5kA	質　量	開閉器	29kg
定格短絡投入電流	C31．5kA		VT	17kg
定格負荷電流開閉容量	300A	VT	種類	モールド形単相
定格励磁電流開閉容量	15A		定格電圧	6600／105V
定格充電電流開閉容量	10A		定格負荷	10VA
			接続相	R－T相間

適用規格
過電流ロック形高圧交流気中負荷開閉器（制御電源用変圧器内蔵）
全関規格（地中線用）V・UAS
JIS C 4607「引外し形高圧交流負荷開閉器」

改訂							
承認	06/02/10	小寺	（E）エナジーサポート株式会社				
検図	06/02/10	松浦	品　名	過電流ロック形高圧交流気中負荷開閉器（地中線用・PDS母線用・VT付）V・UAS			
作図	06/02/10	古田	品番(GT)	EVKS-25213-A			
尺度	1:5	三角法	品　番	×××××			