形式及び仕様

形　　式	：CLS－215Se－C
過電流ロック機構	：2相設置
汚損性能	：0．35mg／cm²（耐重塩じん用）
総質量	：51kg

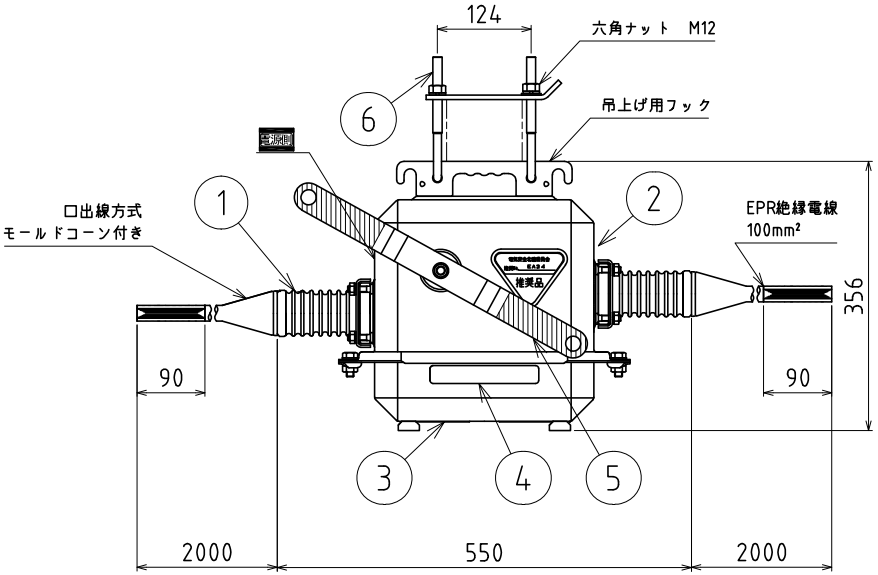

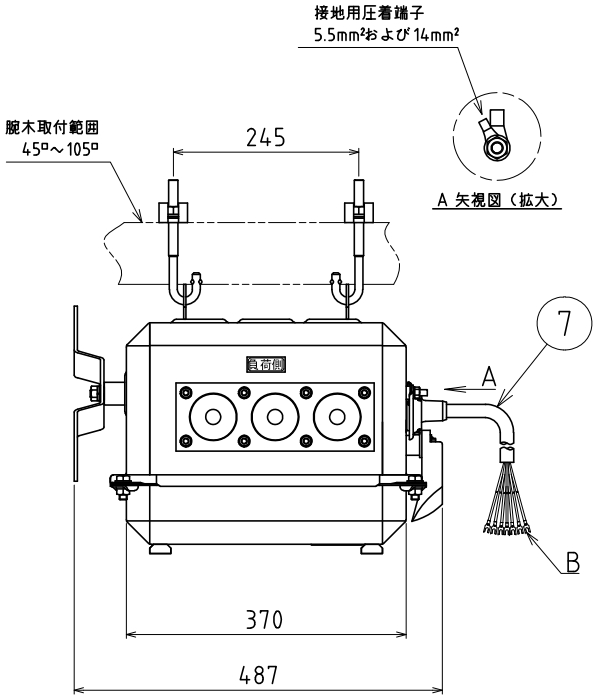

A 矢視図（拡大）

定格事項

定格電圧	7．2kV
定格周波数	50/60Hz
定格電流	200A
定格短時間耐電流	12．5kA
定格短絡投入電流	C31．5kA
定格負荷電流開閉容量	200A
定格励磁電流開閉容量	10A
定格充電電流開閉容量	10A
定格コンデンサ電流開閉容量	30A
定格過負荷遮断電流	C800A
定格地絡遮断電流	30A
ロック電流値	600±180A
定格耐電圧	60kV
適用系統短絡容量	160MVA

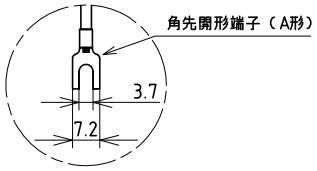

B 詳細図（拡大）

準拠規格

JIS C 4607「引外し形高圧交流負荷開閉器」

注記

※VCT：ビニル絶縁ビニルキャブタイヤケーブル

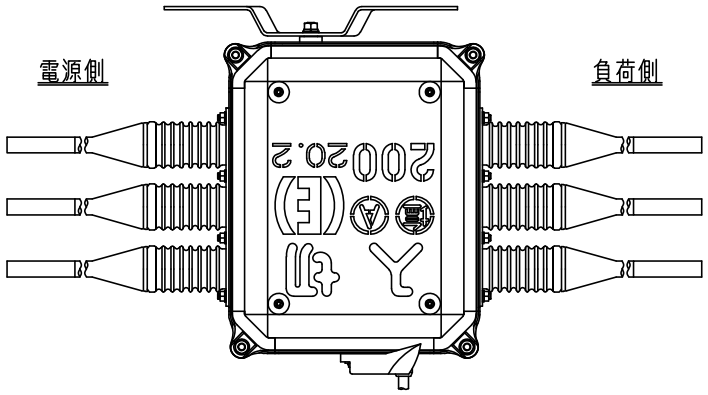

推奨No　EA24

電気安全北陸委員会
高圧交流負荷開閉器　推奨仕様
推奨書　受理品

電気安全北陸委員会推奨品ラベル

記号	品名	材質	個数	備考
7	制御線	※VCT	1	0.75mm², 7心, 10m (Z1,Z2 ｼｰﾙﾄﾞ付)
6	取付ボルト	軟鋼	4	溶融亜鉛めっき
5	ハンドル	軟鋼	1	溶融亜鉛めっき
4	銘板	アルミニウム	1	------
3	底蓋	ステンレス鋼	1	塗装色：ﾏﾝｾﾙ N5.5
2	ケース	ステンレス鋼	1	塗装色：ﾏﾝｾﾙ N5.5
1	ブッシング	磁器	6	白色釉薬

改訂					

承認	2020/02/14	小寺	（E）エナジーサポート株式会社	
検図	2020/02/14	古田（勉）	品名	過電流ロック形高圧交流気中負荷開閉器
作図	2020/02/14	大岩	品番(GT)	EVKS－24313－A
尺度	1:10	三角法	品番	＊＊＊＊＊