形式及び仕様

形　　式	ＣＬＤ－４１７Ｓｅ－Ｃ
過電流ロック機構	２相設置
汚損性能	０．３５ｍｇ／ｃｍ^2（耐重塩じん用）
総質量	５６ｋｇ

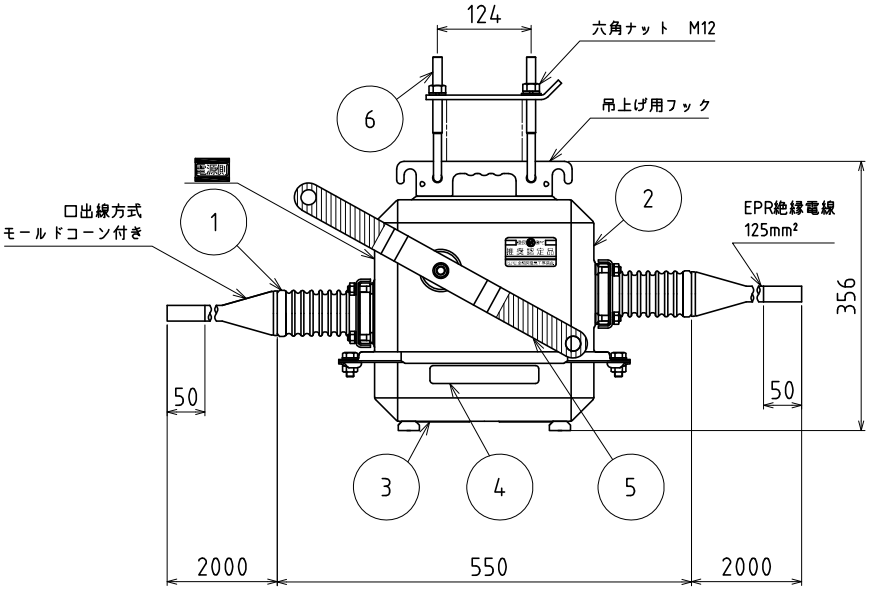

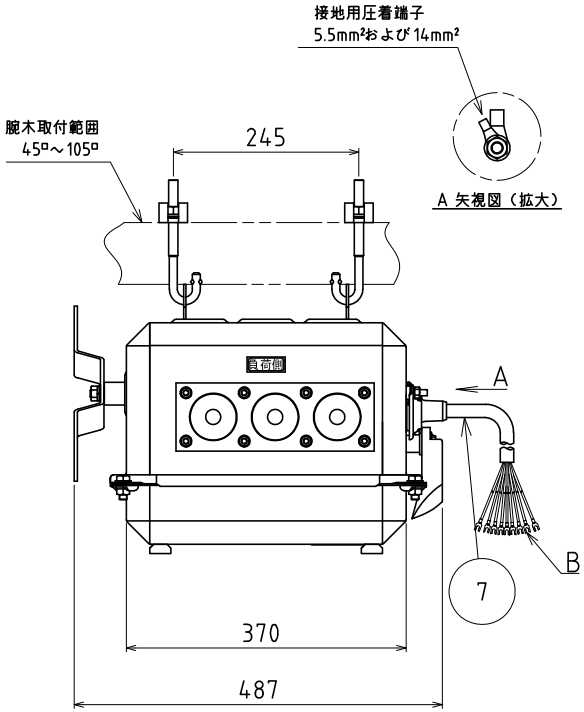

定格事項

定格電圧	7．2kV
定格周波数	50/60Hz
定格電流	400A
定格短時間耐電流	12．5kA
定格短絡投入電流	C31．5kA
定格負荷電流開閉容量	400A
定格励磁電流開閉容量	20A
定格充電電流開閉容量	10A
定格コンデンサ電流開閉容量	30A
定格過負荷遮断電流	C800A
定格地絡遮断電流	30A
ロック電流値	600±180A
定格耐電圧	60kV
適用系統短絡容量	160MVA

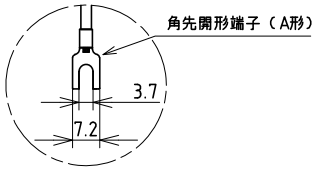

B 詳細図（拡大）

準拠規格

ＪＩＳ Ｃ ４６０７「引外し形高圧交流負荷開閉器」

注記

※ＶＣＴ：ビニル絶縁ビニルキャブタイヤケーブル

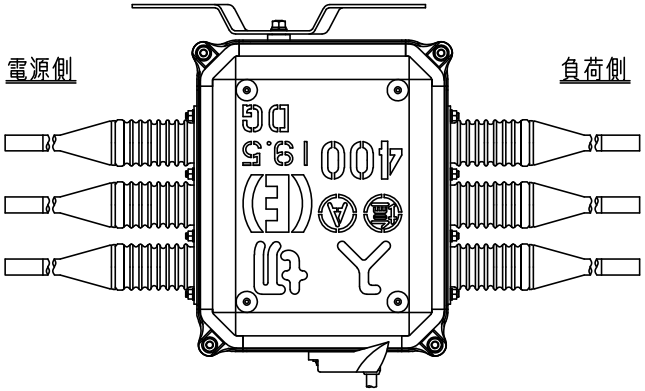

全関認定番号第６７号

優良機材 推奨認定品 (公社)全関東電気工事協会

公益社団法人　全関東電気工事協会
優良機材推奨認定委員会
全関規格　認定書　受理品

記号	品名	材質	個数	備考
7	制御線	※ＶＣＴ	1	0.75mm², 9心, 10m (Z1,Z2,Y1 ｿｰﾙﾄﾞ付)
6	取付ボルト	軟鋼	4	溶融亜鉛めっき
5	ハンドル	軟鋼	1	溶融亜鉛めっき
4	銘板	アルミニウム	1	―――――
3	底蓋	ステンレス鋼	1	塗装色：ﾏﾝｾﾙ N5.5
2	ケース	ステンレス鋼	1	塗装色：ﾏﾝｾﾙ N5.5
1	ブッシング	磁器	6	白色釉薬

改訂					

承認	2019/05/31	小寺	（Ｅ）エナジーサポート株式会社	
検図	2019/05/31	古田(勉)	品名	方向性過電流ロック形高圧気中開閉器
作図	2019/05/31	笹岡	品番(GT)	ＥＶＫＳ－２６２１２－Ａ
尺度	1:10	三角法	品番	＊＊＊＊＊